BLT HYDRAULIC COMPONENTS

Druckspeicher

Pressure Accumulator

QUALITY SYSTEM CERTIFICATION DNV ISO 9001

Inhaltsverzeichnis - Druckspeicher

Table of Contents – Pressure Accumulators

		Seite
1.	Membranspeicher / Diaphragm Accumulators	4
1.1	Technische Daten / Technical Data	
2.	Blasenspeicher / Bladder Accumulators	5
2.1	Technische Daten / Technical Data	
3.	Blasenspeicher aus Edelstahl (ASME) / Bladder Accumulators – Stainless Steel (ASME)	6-7
3.1	Technische Daten / Technical Data	
4.	Blasenspeicher aus Edelstahl - Zertifiziert nach RINA ⚓ Bladder Accumulators out of Stainless Steel - Certified according to RINA ⚓	8
4.1	Technische Daten / Technical Data	
5.	Zubehör: Blase mit Sonderausführung / Accessories: Bladder with Special Design	9
6.	Montagewinkel / Mounting Brackets	10
6.1	Montageklemme / Mounting Clamp	

Membranspeicher / Diaphragm Accumulator

Technische Daten / Technical Data

Typ Type	Artikel* Article*	Volumen Volume [l]	Zulässiger Betriebs-druck Permissible operating pressure [bar]	Ölseite Oil-port SW WAF	IG Internal thread	AG External thread	Gasseite Gas-port	Ø [mm]	Höhe Height H [mm]	Gewicht Weight [kg]	Max. ** zulässiges Druckverhältnis Max. ** permissible pressure ratio
MBSP 0,07–250	007-1315-013-6X1	0.07	250	6kt32	G1/2"	–	M28x1.5	64	117	0.7	1:8
MBSP 0,07–250	007-1315-074-6X1	0.07	250	6kt19	–	M14x1.5	M28x1.5	64	107	0.7	1:8
MBSP 0,16–250	016-1315-024-6X1	0.16	250	6kt32	G1/2"	–	M28x1.5	75	126	1.0	1:6
MBSP 0,32–210	032-1315-044-6X1	0.32	210	6kt32	G1/2"	–	M28x1.5	92	141	1.5	1:8
MBSP 0,50–210	050-1315-013-6X1	0.5	210	6kt41	G1/2"	–	M28x1.5	107	159	2.0	1:8
MBSP 0,50–210	050-1315-023-6X1	0.5	210	6kt41	G1/2"	M33x1.5	M28x1.5	107	170	2.0	1:8
MBSP 0,50–330	050-1315-033-7X1	0.5	330	6kt41	G1/2"	–	M28x1.5	110	162	2.7	1:8
MBSP 0,50–330	050-1315-013-7X1	0.5	330	6kt41	G1/2"	M33x1.5	M28x1.5	110	159	2.7	1:8
MBSP 0,60–330	060-1315-013-7X1	0.6	330	6kt41	G1/2"	–	M28x1.5	110	178	3.0	1:4
MBSP 0,60–330	060-1315-023-7X1	0.6	330	6kt41	G1/2"	M33x1.5	M28x1.5	110	171	3.0	1:4
MBSP 0,75–210	075-1315-043-6X1	0.75	210	6kt41	G1/2"	–	M28x1.5	122	176	2.6	1:8
MBSP 0,75–210	075-1315-053-6X1	0.75	210	6kt41	G1/2"	M33x1.5	M28x1.5	122	169	2.6	1:8
MBSP 0,75–250	075-1315-063-6X1	0.75	250	6kt41	G1/2"	–	M28x1.5	124	176	3.2	1:8
MBSP 0,75–250	075-1315-073-6X1	0.75	250	6kt41	G1/2"	M33x1.5	M28x1.5	124	169	3.2	1:8
MBSP 0,75–350	075-1315-012-7X1	0.75	350	6kt41	G1/2"	–	M28x1.5	129	180	4.0	1:8
MBSP 0,75–350	075-1315-022-7X1	0.75	350	6kt41	G1/2"	M33x1.5	M28x1.5	129	173	4.0	1:8
MBSP 1,0–210	100-1315-083-6X1	1.0	210	6kt41	G1/2"	–	M28x1.5	136	188	3.7	1:8
MBSP 1,0–210	100-1315-063-6X1	1.0	210	6kt41	G1/2"	M33x1.5	M28x1.5	136	181	3.7	1:8
MBSP 1,0–350	100-1315-043-7X1	1.0	350	6kt41	G1/2"	–	M28x1.5	129	206	5.0	1:4
MBSP 1,0–350	100-1315-053-7X1	1.0	350	6kt41	G1/2"	M33x1.5	M28x1.5	129	199	5.0	1:4
MBSP 1,4–140	140-1315-033-5X1	1.4	140	6kt41	G1/2"	–	M28x1.5	147	191	4.5	1:8
MBSP 1,4–140	140-1315-043-5X1	1.4	140	6kt41	G1/2"	M33x1.5	M28x1.5	147	202	4.5	1:8
MBSP 1,4–210	140-1315-143-6X1	1.4	210	6kt41	G1/2"	–	M28x1.5	147	191	4.5	1:8
MBSP 1,4–210	140-1315-153-6X1	1.4	210	6kt41	G1/2"	M33x1.5	M28x1.5	147	202	4.5	1:8
MBSP 1,4–250	140-1315-112-6X1	1.4	250	6kt41	G1/2"	–	M28x1.5	152	202	5.5	1:8
MBSP 1,4–250	140-1315-122-6X1	1.4	250	6kt41	G1/2"	M33x1.5	M28x1.5	152	195	5.5	1:8
MBSP 1,4–350	140-1315-012-7X1	1.4	350	6kt41	G1/2"	–	M28x1.5	156	201	7.0	1:8
MBSP 1,4–350	140-1315-022-7X1	1.4	350	6kt41	G1/2"	M33x1.5	M28x1.5	156	194	7.0	1:8
MBSP 2,0–250	200-1315-142-6X1	2.0	250	6kt41	G3/4"	–	M28x1.5	156	255	9.5	1:6
MBSP 2,0–350	200-1315-042-7X1	2.0	350	6kt41	G3/4"	–	M28x1.5	156	255	9.5	1:6
MBSP 2,8–250	280-1315-032-6X1	2.8	250	6kt41	G3/4"	–	M28x1.5	169	270	8.5	1:6
MBSP 3,5–250	350-1315-072-6X1	3.5	250	6kt41	G3/4"	–	M28x1.5	169	309	10.2	1:4

*X entspricht der Kennziffer für das aktuelle Membranmaterial:
1 = Standardmaterial NBR (-10 / +80 °C)
2 = Material IRR: Butyl-Kautschuk
3 = Material ECO (- 30 °C / +110 °C)°C
4 = Andere Materialien auf Anfrage
**Zulässiges Druckverhältnis für die Membran = LPO
P2 (Betriebsdruck) / (Gasfüllungsdruck)

*X equates to identification figure at current diaphragm material:
1 = Standard material NBR (-10/+80)°C
2 = Material IRR: Bytyl-Kautschuk
3 = Material ECO (- 30 °C / +110 °C)°C
4 = Other materials on requiry
**permiss ible pressure ratio for diaphragm= LPO
P2 (working pressure) / (gas filling pressure)

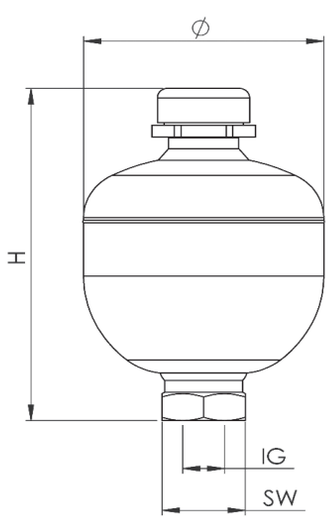

Blasenspeicher / Bladder Accumulator

Technische Daten / Technical Data

Hochleistungs-Akkumulatoren aus europäischem Qualitätsstahl

High-performance accumulator made of European carbon steel

Blasenspeicher mit Stickstofffüllung (NBR) für Hydraulikanwendungen. Erhältlich in verschiedenen Anschlussvarianten und Druckstufen.

Ausführung nach EN14359 97/23/EC
Volumenbereich: 1 - 50 Liter
Max. Betriebsdruck: 350 - 355 bar
Temperaturbereich: - 45°C bis +120°C

Bladder accumulator with nitrogen charge (NBR) for hydraulic applications. Available in various connection types and pressure ratings.

Design according to EN 14359 / 97/23/EC
Volume range: 1 – 50 litres
Max. operating pressure: 350 – 355 bar
Temperature range: -45 °C to +120 °C

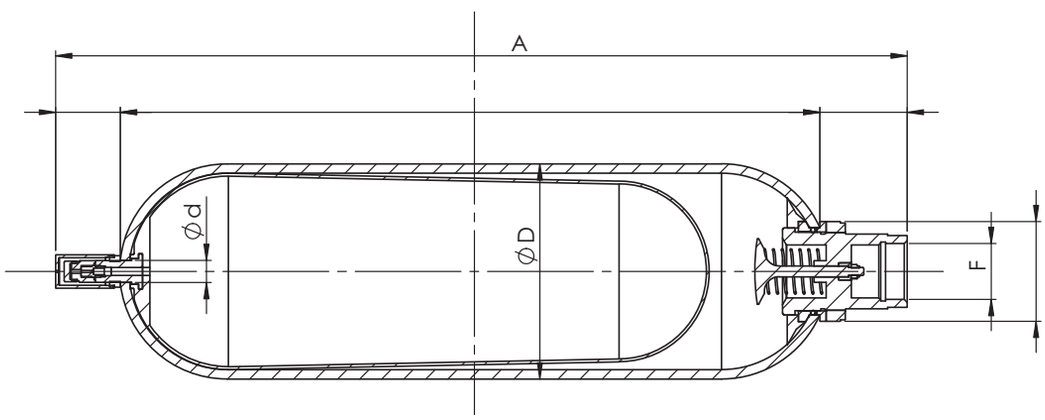

Europäischer Code European Code	Beschreibung ohne Vorfüllung Description without precharge	Volumen Volume L	Max. zulässiger Betriebsdruck MAWP „Bar“	Gasseite Nitrogen connection	Ölseite Oil connection
A-51C-E001NK-DC	ACC. 1 380BAR CE M10X5/8" NBR 3/4"	1	380	5/8" M10x1,5	3/4" gas cil f
A-51C-E02.5NK-CC	ACC. 2.5 350BAR CE M10X5/8" NBR 1 1/4"	2,5	350	5/8" M10x1,5	1"1/4 gas cil f
A-51C-E004NK-CC	ACC. 4 350BAR CE M10X5/8" NBR 1 1/4"	4	350	5/8" M10x1,5	1"1/4 gas cil f
A-51C-E005NK-CC	ACC. 5 350BAR CE M10X5/8" NBR 1 1/4"	5	350	5/8" M10x1,5	1"1/4 gas cil f
A-51C-E006NK-CC	ACC. 6 350BAR CE M10X5/8" NBR 1 1/4"	6	350	5/8" M10x1,5	1"1/4 gas cil f
A-51C-E010NK-AC	ACC. 10 355BAR CE M10X5/8" NBR 2"	10	355	5/8" M10x1,5	2" gas cil f
A-51C-E020NK-AC	ACC. 20 355BAR CE M10X5/8" NBR 2"	20	355	5/8" M10x1,5	2" gas cil f
A-51C-E024.5NK-AC	ACC. 24.5 355BAR CE M10X5/8" NBR 2"	24,5	355	5/8" M10x1,5	2" gas cil f
A-51C-E032NK-AC	ACC. 32 355BAR CE M10X5/8" NBR 2"	32	355	5/8" M10x1,5	2" gas cil f
A-51C-E050NK-AC	ACC. 50 355BAR CE M10X5/8" NBR 2"	50	355	5/8" M10x1,5	2" gas cil f

Europäischer Code European Code	Kg	A mm	D mm	d mm	Max. Durchfluß Flow max L/min
A-51C-E001NK-DC	6	328	115	22	244
A-51C-E02.5NK-CC	11	548	115	22	450
A-51C-E004NK-CC	14	420	169	22	450
A-51C-E005NK-CC	19	897	115	22	450
A-51C-E006NK-CC	20	559	170	22	450
A-51C-E010NK-AC	30	568	219	22	900
A-51C-E020NK-AC	50	888	219	22	900
A-51C-E024.5NK-AC	53	1028	219	22	900
A-51C-E032NK-AC	80	1380	219	22	900
A-51C-E050NK-AC	100	1885	219	22	900

Blasenspeicher aus Edelstahl nach ASME

Bladder Accumulator made of Stainless Steel acc. to ASME

Ausführung nach ASME VIII Div. 1
Druckbereich: 60 bar
Temperaturbereich: - 40°C bis +150°C
Materialien: Edelstahl AISI 316/L
Bauarten: Niederdruck (L), Mitteldruck (M), Hochdruck (H)

Design according to ASME VIII Div. 1
Pressure range: 60 bar
Temperature range: -40 °C to +150 °C
Materials: Stainless steel AISI 316/L
Types: Low pressure (L), medium pressure (M), high pressure (H)

Europäischer Code European Code	Beschreibung ohne Vorfüllung Description without precharge	Volumen Volume L	Max. zulässiger Betriebsdruck MAWP „Bar“	Gasseite Nitrogen connection	Ölseite Oil connection
A-51CEU010NK-AC	ACC. 10 3000Psi U STAMP M10X5/8" NBR 2"	10	3000/320	5/8" M10x1,5	2" gas cil f
A-51CEU020NK-AC	ACC. 20 3000Psi U STAMP M10X5/8" NBR 2"	20	3000/320	5/8" M10x1,5	2" gas cil f
A-51CEU024.5NK-AC	ACC. 24.5 3000Psi U STAMP M10X5/8" NBR 2"	24,5	3000/320	5/8" M10x1,5	2" gas cil f
A-51CEU032NK-AC	ACC. 32 3000Psi U STAMP M10X5/8" NBR 2"	32	3000/320	5/8" M10x1,5	2" gas cil f
A-51CEU050NK-AC	ACC. 50 3000Psi U STAMP M10X5/8" NBR 2"	50	3000/320	5/8" M10x1,5	2" gas cil f

Europäischer Code European Code	Beschreibung ohne Vorfüllung Description without precharge	Volumen Volume L	Max. zulässiger Betriebsdruck MAWP „Bar“	Gasseite Nitrogen connection	Ölseite Oil connection
A-51C4U010NK-AC	ACC. 10 4000Psi U STAMP M10X5/8" NBR 2"	10	4000	5/8" M10x1,5	2" gas cil f
A-51C4U020NK-AC	ACC. 20 4000Psi U STAMP M10X5/8" NBR 2"	20	4000	5/8" M10x1,5	2" gas cil f
A-51C4U024.5NK-AC	ACC. 24.5 4000Psi U STAMP M10X5/8" NBR 2"	24,5	4000	5/8" M10x1,5	2" gas cil f
A-51C4U032NK-AC	ACC. 32 4000Psi U STAMP M10X5/8" NBR 2"	32	4000	5/8" M10x1,5	2" gas cil f
A-51C4U050NK-AC	ACC. 50 4000Psi U STAMP M10X5/8" NBR 2"	50	4000	5/8" M10x1,5	2" gas cil f

Europäischer Code European Code	Beschreibung ohne Vorfüllung Description without precharge	Volumen Volume L	Max. zulässiger Betriebsdruck MAWP „Bar“	Gasseite Nitrogen connection	Ölseite Oil connection
A-51C6U010NK-AC	ACC. 10 6666Psi U STAMP M10X5/8" NBR 2"	10	6666	5/8" M10x1,5	2" gas cil f
A-51C6U020NK-AC	ACC. 20 6666Psi U STAMP M10X5/8" NBR 2"	20	6666	5/8" M10x1,5	2" gas cil f
A-51C6U024.5NK-AC	ACC. 24.5 6666Psi U STAMP M10X5/8" NBR 2"	24,5	6666	5/8" M10x1,5	2" gas cil f
A-51C6U032NK-AC	ACC. 32 6666Psi U STAMP M10X5/8" NBR 2"	32	6666	5/8" M10x1,5	2" gas cil f
A-51C6U050NK-AC	ACC. 50 6666Psi U STAMP M10X5/8" NBR 2"	50	6666	5/8" M10x1,5	2" gas cil f

Europäischer Code European Code	Beschreibung ohne Vorfüllung Description without precharge	Volumen Volume L	Max. zulässiger Betriebsdruck MAWP „Bar“	Gasseite Nitrogen connection	Ölseite Oil connection
A-51C1U010NK-AC	ACC. 10 10000Psi U STAMP M10X5/8" NBR 2"	10	10000	5/8" M10x1,5	2" gas cil f
A-51C1U020NK-AC	ACC. 20 10000Psi U STAMP M10X5/8" NBR 2"	20	10000	5/8" M10x1,5	2" gas cil f
A-51C1U024.5NK-AC	ACC. 24.5 10000Psi U STAMP M10X5/8" NBR 2"	24,5	10000	5/8" M10x1,5	2" gas cil f
A-51C1U032NK-AC	ACC. 32 10000Psi U STAMP M10X5/8" NBR 2"	32	10000	5/8" M10x1,5	2" gas cil f
A-51C1U050NK-AC	ACC. 50 10000Psi U STAMP M10X5/8" NBR 2"	50	10000	5/8" M10x1,5	2" gas cil f

Europäischer Code European Code	Kg EU/4	Kg 6	Kg 1	D EU/4 mm	D 6 mm	D 1 mm	d mm	Max. Durchfluß Flow max L/min
A-51C(EU4/6/1)010NK-AC	30	36	95	219	245	267	22	900
A-51C(EU4/6/1)020NK-AC	50	54	134	219	245	267	22	900
A-51C(EU4/6/1)024.5NK-AC	53	75	170	219	245	267	22	900
A-51C(EU4/6/1)032NK-AC	80	100	227	219	245	267	22	900
A-51C(EU4/6/1)050NK-AC	100	138	318	219	245	267	22	900

Blasenspeicher aus Edelstahl nach ASME

Bladder Accumulator out of Stainless Steel acc. to ASME

Ausführung nach ASME VIII Div. 1
Druckbereich: 60 bar
Temperaturbereich: - 40°C bis +150°C
Materialien: Edelstahl AISI 316/L

Design according to ASME VIII Div. 1
Pressure range: 60 bar
Temperature range: -40 °C to +150 °C
Materials: Stainless steel AISI 316/L

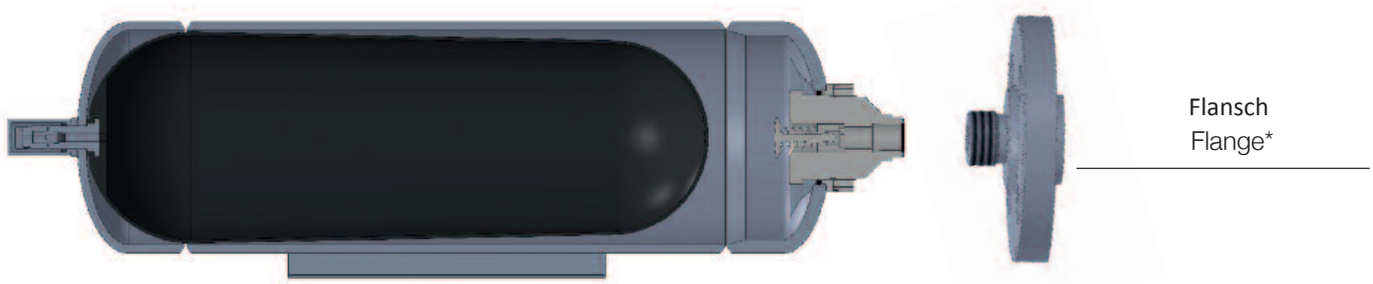

Erhältlich Varianten:
- CE PED 97 / 23 / CE
- U-Stamp
- Kombinationenen mit Lloyd´s oder RINA-Zertifizierung

Ventile:
-Stickstoffventil: 5/8“ - 18 UNF - M10x1.5 (AISI 304)
-Ölanschlussventil: 2“ oder 1 1/4“ Gas F oder Sder SAE 6000 je nach Modell

Available variants:
- CE PED 97/23/CE
- U-Stamp
- Combinations with Lloyd’s or RINA certification

Valves:
- Nitrogen valve: 5/8“-18 UNF – M10×1.5 (AISI 304)
- Oil port valve: 2“ or 1¼“ G (female) or according to SAE 6000, depending on model

M	B	U	R	S	10	-	57	-	NK	-	xx	xx	xx	xx

L: Niederdruck
M: Mitteldruck
H: Hochdruck

B: Blasenspeicher
E: CE PED 97/23 EC
U: U-Stamp
EU: CE PED 97/23 EC + U-Stamp
L: Lloyd’s
EL: CE PED 97/23 EC + Lloyd’s
R: RINA
ER: CE PED 97/23 EC + RINA
Z: Sonderausführung
R: Reparierbar

S: Edelstahl AISI 316/L
C: Kohlenstoffstahl

01–575: Volumen in Litern
(von 50 L bis 575 L auf Anfrage)

Blase – O-Ring
N: Perbunan / NBR – Standard
B: Butyl
V: Viton
L: −28 °C / niedrige Temperatur
I: −32 °C / sehr niedrige Temperatur

Stickstoffventil
K: 5/8“–18 UNF – M10×1,5 aus AISI 304
J: 5/8“–18 UNF – 1/2“–20 UNF 1A aus AISI 304
X: 1/4“ BSP – M10×1,5 aus AISI 304
Y: Minimex M10×1,5 – M28×1,5
W: 5/16“–32 Schrader

Ölanschlussventil aus Edelstahl AISI 316/L
AX: 2“ Gas zyl. F (10–50 L)
BX: 3/4“ Gas zyl. F (10–50 L)
CX: 1 1/4“ Gas zyl. F (2,5–4–5–6 L)
DX: 3/4“ Gas zyl. F (1 L)
X6: 1 1/2“ SAE 6000 (10–50 L)

L: Low pressure
M: Medium pressure
H: High pressure

B: Bladder accumulator
E: CE PED 97/23 EC
U: U-Stamp
EU: CE PED 97/23 EC + U-Stamp
L: Lloyd’s
EL: CE PED 97/23 EC + Lloyd’s
R: RINA
ER: CE PED 97/23 EC + RINA
Z: Special version
R: Repairable

S: Stainless steel AISI 316/L
C: Carbon steel

01–575: Volume in litres
(from 50 L up to 575 L on request)

Bladder – O-Ring
N: Perbunan / NBR – standard
B: Butyl
V: Viton
L: −28 °C / low temperature
I: −32 °C / very low temperature

Nitrogen valve
K: 5/8“–18 UNF – M10×1.5 in AISI 304
J: 5/8“–18 UNF – 1/2“–20 UNF 1A in AISI 304
X: 1/4“ BSP – M10×1.5 in AISI 304
Y: Minimex M10×1.5 – M28×1.5
W: 5/16“–32 Schrader

Stainless steel AISI 316/L oil port valve
AX: 2“ gas cylindrical F (10–50 L)
BX: 3/4“ gas cylindrical F (10–50 L)
CX: 1 1/4“ gas cylindrical F (2.5–4–5–6 L)
DX: 3/4“ gas cylindrical F (1 L)
X6: 1 1/2“ SAE 6000 (10–50 L)

Blasenspeicher aus Edelstahl nach RINA ⚓

Bladder Accumulator out of Stainless Steel acc. to RINA ⚓

Ausführung nach RINA
Volumenbereich: 1 - 50 Liter
Max. Betriebsdruck: 340 bar
Temperaturbereich: - 45°C bis +120°C

Design according to RINA
Volume range: 1 – 50 litres
Max. operating pressure: 340 bar
Temperature range: -45 °C to +120 °C

Europäischer Code European Code	Beschreibung ohne Vorfüllung Description without precharge	Volumen Volume L	Max. zulässiger Betriebsdruck MAWP „Bar“	Gasseite Nitrogen connection	Ölseite Oil connection
A-51C-R001NK-DC	ACC. 1 340BAR CE M10X5/8" NBR 3/4"	1	340	5/8" M10x1,5	3/4" gas cil f
A-51C-R02.5NK-CC	ACC. 2.5 340BAR CE M10X5/8" NBR 1 1/4"	2,5	340	5/8" M10x1,5	1"1/4 gas cil f
A-51C-R004NK-CC	ACC. 4 340BAR CE M10X5/8" NBR 1 1/4"	4	340	5/8" M10x1,5	1"1/4 gas cil f
A-51C-R005NK-CC	ACC. 5 340BAR CE M10X5/8" NBR 1 1/4"	5	340	5/8" M10x1,5	1"1/4 gas cil f
A-51C-R006NK-CC	ACC. 6 340BAR CE M10X5/8" NBR 1 1/4"	6	340	5/8" M10x1,5	1"1/4 gas cil f
A-51C-R010NK-AC	ACC. 10 340BAR CE M10X5/8" NBR 2"	10	340	5/8" M10x1,5	2" gas cil f
A-51C-R020NK-AC	ACC. 20 340BAR CE M10X5/8" NBR 2"	20	340	5/8" M10x1,5	2" gas cil f
A-51C-R024.5NK-AC	ACC. 24.5 340BAR CE M10X5/8" NBR 2"	24,5	340	5/8" M10x1,5	2" gas cil f
A-51C-R032NK-AC	ACC. 32 340BAR CE M10X5/8" NBR 2"	32	340	5/8" M10x1,5	2" gas cil f
A-51C-R050NK-AC	ACC. 50 340BAR CE M10X5/8" NBR 2"	50	340	5/8" M10x1,5	2" gas cil f

Europäischer Code European Code	Kg	A mm	D mm	d mm	Max. Durchfluß Flow max L/min
A-51C-R001NK-DC	6	328	115	22	244
A-51C-R02.5NK-CC	11	548	115	22	450
A-51C-R004NK-CC	14	420	169	22	450
A-51C-R005NK-CC	19	897	115	22	450
A-51C-R006NK-CC	20	559	170	22	450
A-51C-R010NK-AC	30	568	219	22	900
A-51C-R020NK-AC	50	888	219	22	900
A-51C-R024.5NK-AC	53	1028	219	22	900
A-51C-R032NK-AC	80	1380	219	22	900
A-51C-R050NK-AC	100	1885	219	22	900

A	-	51C	-	E	050	NK	-	AC	x	xx	xx	xx	xx	xx	xx

A: Bladder-Version – Hochdruck
51C: Kohlenstoffstahl
E: CE PED 97/23 EC
EU: CE PED 97/23 EC + U-Stamp (3000 psi)
U: U-Stamp
4U: U-Stamp (4000 psi)
6U: U-Stamp (6666 psi)
1U: U-Stamp (10000 psi)
L: Lloyd’s
EL: CE PED 97/23 EC + Lloyd’s

R: RINA
ER: CE PED 97/23 EC + RINA
Z: Sonderausführung
001–050: Volumen in Litern

Blase – O-Ring Materialien
N: Perbunan / NBR – Standard
B: Butyl
V: Viton
L: −28 °C / niedrige Temperatur
I: −32 °C / sehr niedrige Temperatur

Optionen Stickstoffventile
K: 5/8“–18 UNF – M10×1,5 aus AISI 304
J: 5/8“–18 UNF – 1/2“–20 UNF aus AISI 304
Y: Minimex P1620 – M10×1,5
V: Innensechskant-Schraube M28×1,5
W: 5/16“–32 Schrader

Ölanschlussventile aus Stahl (Kohlenstoffstahl)
AC: 2“ Gas zyl. F (10–50 L)
BC: 3/4“ Gas zyl. F (10–50 L)
CC: 1 1/4“ Gas zyl. F (2,5–4–5–6 L)
DC: 3/4“ Gas zyl. F (1 L)
S6: 1 1/2“ SAE 6000 (10–50 L)

Ölanschlussventile aus Edelstahl AISI 316/L
AX: 2“ Gas zyl. F (10–50 L)
BX: 3/4“ Gas zyl. F (10–50 L)
CX: 1 1/4“ Gas zyl. F (2,5–4–5–6 L)
DX: 3/4“ Gas zyl. F (1 L)
X6: 1 1/2“ SAE 6000 (10–50 L)

A: Bladder version – high pressure
51C: Carbon steel
E: CE PED 97/23 EC
EU: CE PED 97/23 EC + U Stamp (3000 psi)
U: U Stamp
4U: U Stamp (4000 psi)
6U: U Stamp (6666 psi)
1U: U Stamp (10000 psi)
L: Lloyd’s
EL: CE PED 97/23 EC + Lloyd’s

R: RINA
ER: CE PED 97/23 EC + RINA
Z: Special version
001–050: Volume in litres

Bladder – O-Ring Materials
N: Perbunan / NBR – standard
B: Butyl
V: Viton
L: −28 °C / low temperature
I: −32 °C / very low temperature

Nitrogen Gas Valve Options
K: 5/8“–18 UNF – M10×1.5 in AISI 304
J: 5/8“–18 UNF – 1/2“–20 UNF in AISI 304
Y: Minimex P1620 – M10×1.5
V: Allen / hex screw M28×1.5
W: 5/16“–32 Schrader

Steel Standard Oil Port Valve (Carbon Steel)
AC: 2“ gas cylindrical F (10–50 L)
BC: 3/4“ gas cylindrical F (10–50 L)
CC: 1 1/4“ gas cylindrical F (2.5–4–5–6 L)
DC: 3/4“ gas cylindrical F (1 L)
S6: 1 1/2“ SAE 6000 (10–50 L)

Stainless Steel AISI 316/L Oil Port Valve
AX: 2“ gas cylindrical F (10–50 L)
BX: 3/4“ gas cylindrical F (10–50 L)
CX: 1 1/4“ gas cylindrical F (2.5–4–5–6 L)
DX: 3/4“ gas cylindrical F (1 L)
X6: 1 1/2“ SAE 6000 (10–50 L)

Zubehör: Blase mit Sonderausführung
Accessories Bladder with Special Design

Ersatzblase für Blasenspeicher in Sonderausführung. Mit speziellen Ventiltypen, Materialvarianten oder geometrischen Anpassungen - je nach Anwendung und Druckbereich.
Erhältlich in Größen von 1 L bis 50 L
Temperaturbereich: -15°C bis +100°C

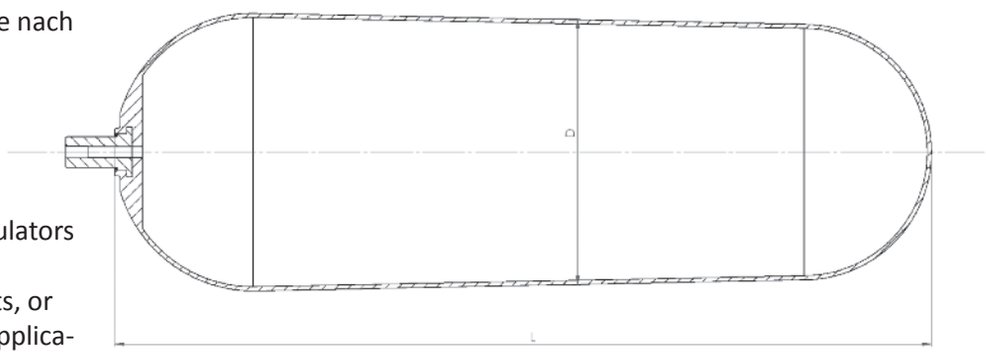

Replacement bladder for bladder accumulators in special design.
With special valve types, material variants, or geometric adaptations – depending on application and pressure range.
Available in sizes from 1 L to 50 L.
Temperature range: -15 °C to +100 °C

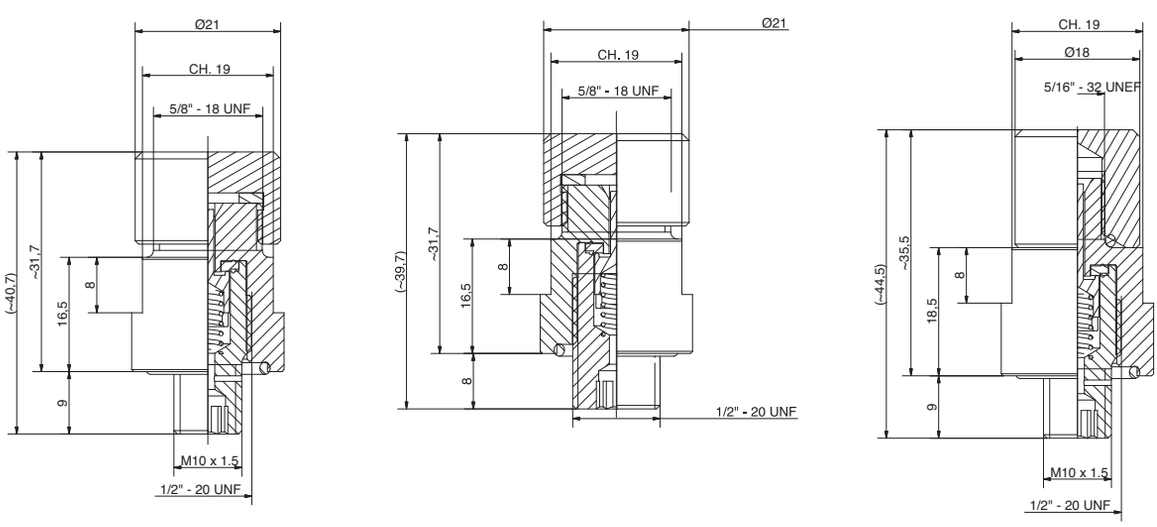

Artikel NBR + 5/8“ Ventil code NBR + 5/8” valve	Beschreibung Description	L (mm)	D	N2 Ventil-anschluss N2 valve connection	Blasenaußen-durchmesser Bladder external diameter	standard (NBR)
SACCA-IMB-1-22NK	sacca 1L Diam 22 M10x1,5	149+/-5	100	5/8” 18UNF	7/8" 14UNF 1A	-15/+100
SACCA-IMB-2,5-22NK	sacca 2,5L Diam 22 M10x1,5	331+/-5	100	5/8” 18UNF	7/8" 14UNF 1A	-15/+100
SACCA-IMB-4-22NK	sacca 4L Diam 22 M10x1,5	208+/-10	150	5/8” 18UNF	7/8" 14UNF 1A	-15/+100
SACCA-IMB-5-22NK	sacca 5L Diam 22 M10x1,5	682+/-10	100	5/8” 18UNF	7/8" 14UNF 1A	-15/+100
SACCA-IMB-6-22NK	sacca 6L Diam 22 M10x1,5	426+/-10	150	5/8” 18UNF	7/8" 14UNF 1A	-15/+100
SACCA-IMB-10-22NK	sacca 10L Diam 22 M10x1,5	286+/-10	200	5/8” 18UNF	7/8" 14UNF 1A	-15/+100
SACCA-IMB-10-50NK	sacca 10L Diam 50 M10x1,5	286+/-10	200	5/8” 18UNF	7/8" 14UNF 1A	-15/+100
SACCA-IMB-20-22NK	sacca 20L Diam 22 M10x1,5	590+/-10	200	5/8” 18UNF	7/8" 14UNF 1A	-15/+100
SACCA-IMB-20-50NK	sacca 20L Diam 50 M10x1,5	590+/-10	200	5/8” 18UNF	7/8" 14UNF 1A	-15/+100
SACCA-IMB-24,5-22NK	sacca 24,5L Diam 22 M10x1,5	732+/-10	200	5/8” 18UNF	7/8" 14UNF 1A	-15/+100
SACCA-IMB-24,5-50NK	sacca 24,5L Diam 50 M10x1,5	732+/-10	200	5/8” 18UNF	7/8" 14UNF 1A	-15/+100
SACCA-IMB-32-22NK	sacca 32L Diam 22 M10x1,5	1114+/-15	200	5/8” 18UNF	7/8" 14UNF 1A	-15/+100
SACCA-IMB-32-50NK	sacca 32L Diam 50 M10x1,5	1114+/-15	200	5/8” 18UNF	7/8" 14UNF 1A	-15/+100
SACCA-IMB-50-22NK	sacca 50L Diam 22 M10x1,5	1611+/-15	200	5/8” 18UNF	7/8" 14UNF 1A	-15/+100
SACCA-IMB-50-50NK	sacca 50L Diam 50 M10x1,5	1611+/-15	200	5/8” 18UNF	7/8" 14UNF 1A	-15/+100

Montagewinkel
Mounting Bracket

Zur Wand- oder Flanschmontage von Blasenspeichern. Stabile Stahlkonstruktion, verzinkt oder lackiert. Erhältlich für verschieden Speichergrößen (89mm, 108mm, 159mm)

For wall or flange mounting of bladder accumulators. Robust steel construction, galvanized or painted. Available for various accumulator sizes (89 mm, 108 mm, 159 mm)

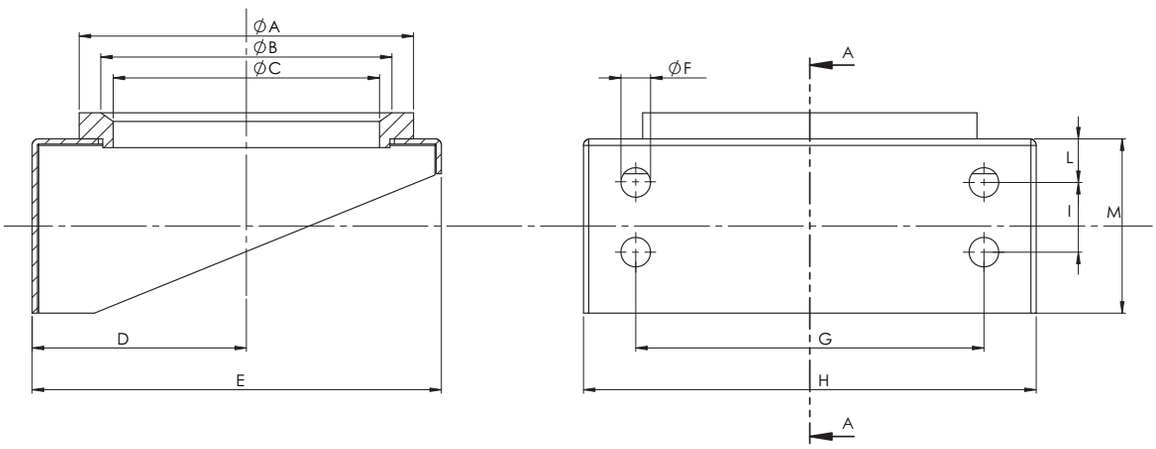

Artikel code	Beschreibung Description	A	B	C	D	E	F	G	H	I	L	M
MENSOLA-C-89	C DIAM.89	125	101	89	73	140	13	75	130	-	25	60
MENSOLA-C-108	C DIAM.108	150	120	108	92	175	17	160	210	-	25	80
MENSOLA-C-159	C DIAM.159	200	170	159	123	235	17	200	260	40	25	100

Montageklemme / Mounting Clamp

Zur Zylindrischen Befestigung des Blasenspeichers am Halterungswinkel oder an anderen Strukturen.
Material: Verzinkter Stahl
Erhältlich für Durchmesser 114mm, 169mm & 219mm.

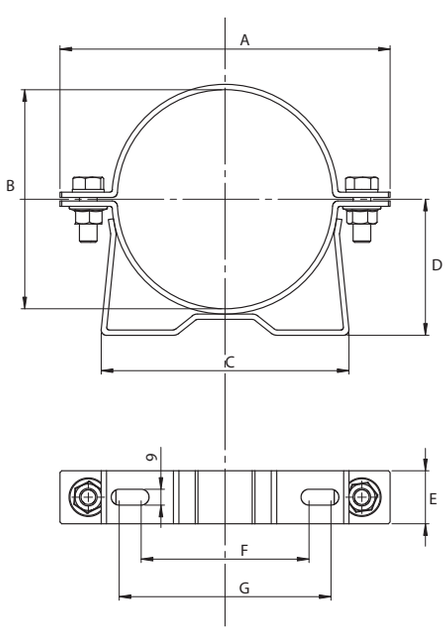

For cylindrical mounting of the bladder accumulator on the support bracket or other structures.
Material: Galvanized steel
Available for diameters 114 mm, 169 mm & 219 mm.

Artikel code	Beschreibung Description	A	B	C	D	E	F	G
COLLARE-C-114	CS DIAM.114	187	112/124	140	77	30	95	120
COLLARE-C-169	CS DIAM.169	240	160/180	182	90	40	-	140
COLLARE-C-219	CS DIAM.219	300	200/225	270	120	40	202	222

Weitere Produkte:

BLT Hydraulic Components GmbH
Emil-Rohrmann-Str. 2a + 11
D-58239 Schwerte
Germany

02304 954 71 72
info@berlitech.de

QUALITY SYSTEM CERTIFICATION
DNV
ISO 9001