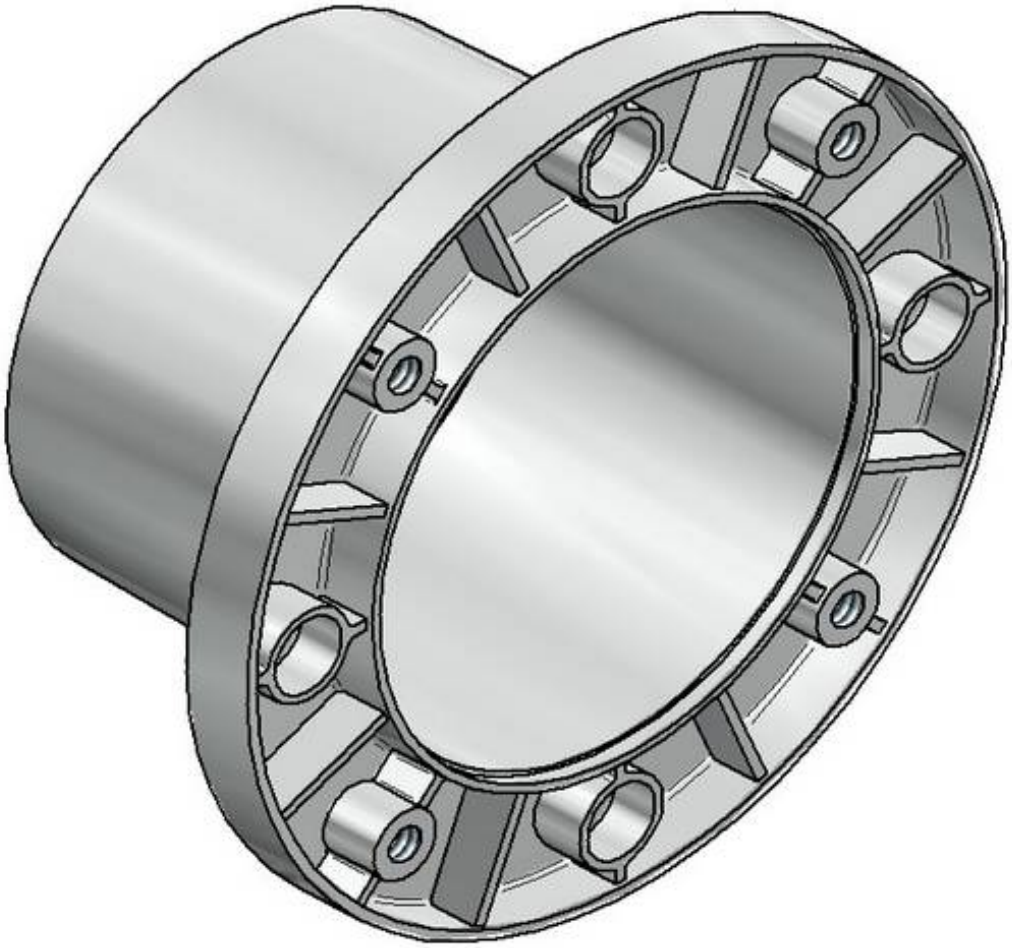

Pumpenträger und Zubehör

Bellhousings and accessories

BerLiTech
POWER TRANSMISSION

Pumpenträger und Zubehör

Bellhousings and accessories

- Verbindungselement zwischen IEC-Motor und Hydraulikpumpe
- Für fast alle Hydraulikpumpen vorrätig bzw. kurzfristig lieferbar
- Beide Anflanschseiten sind fertig bearbeitet
- Zentrierte Motor- und Pumpenwelle
- Standardpumpenträger aus Aluminium
- Pumpenträger aus GG kurzfristig lieferbar

- Connection elements between IEC motor and hydraulic pump
- Available for nearly all hydraulic pumps ex stock at short notice
- Both mounting sides are finished
- Centered motor shaft and pump shaft
- Standard bellhousings made from aluminium
- Bellhousings made from cast iron are available at short notice

Pumpenträger gemäß VDMA 24561 Form A — Bellhousings acc. to VDMA 24561 form A

Für IEC-Motoren ab Größe 225S je 8 Bohrungen auf dem Umfang (Gewinde je 22,5° zum Achsenkreuz versetzt)

For IEC motor from size 225S each 8 bores on the periphery (thread each offset by 22,5° on the verticle)

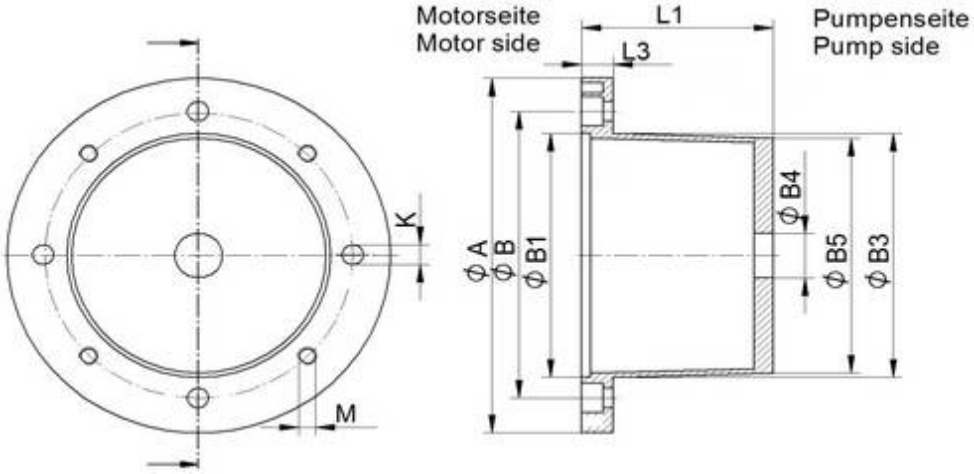

IEC-Motor Baugröße Size Wellen-ende Shaft (dxL)	KW bei n=1500 min^{-1}	Pumpenträger Bellhousing Typ Size	Kupplung Coupling Typ Size	Fussflansch Foot bracket PTFL PTFS	Dichtung DBR Gasket	Abmessungen / Dimensions in mm: Motorseite Motor side A	B	B1	B3	L1	L3	M	K	Pumpenseite Pump side B5	B4$_{min}$
71 (14 x 30)	0,25	BR 160/80/...	19/24	160	160	160	130	110	110	80	13	M8	9	105	27
	0,37	BR 160/90/...								90				102	29
80 (19 x 40) 90S/90L (24 x 50)	0,55	BR 200/100/...	19/24	200	200	200	165	130	145	100	16	M10	11	124	40
	0,75	BR 200/110/...								110				140	37
	1,1	BR 200/124/...								124				141	57
	1,5	BR 200/140/...								140				180	47
100L/112M (28 x 60)	2,2	BR 250/120/...	24/30	250	250	250	215	180	190	120	19	M12	14	177	49
		BR 250/124/...								124				126	42
	3	BR 250/135/...								135	18			180	56
	4	BR250/148/...								148	19			180	
		BR250/170/...								170				250	

Pumpenträger und Zubehör
Bellhousings and accessories

Pumpenträger gemäß VDMA 24561 Form A — Bellhousings acc. to VDMA 24561 form A

IEC-Motor Baugröße Size Wellen-ende Shaft (dxL)	KW bei n=1500 min^{-1}	Pumpenträger Bellhousing Typ Size	Kupplung Coupling Typ Size	Fussflansch Foot bracket PTFL PTFS	Dichtung DBR Gasket	Abmessungen / Dimensions in mm: Motorseite Motor side A	B	B1	B3	L1	L3	M	K	Pumpen-seite Pump side B5	B4$_{min}$
132S/132M (38 x 80)	5,5	BR 300/144/...	28/38	300	300	300	265	230	234	144	20	M12	14	205	57
		BR 300/150/...								150				231	77
		BR 300/155/...								155				205	56
	7,5	BR 300/168/...								168				220	57
		BR 300/196/...								196					
160M/160L (42 x 110) 180M/180L (48 x 110)	11	BR 350/188/...	38/45 (11-15) 42/55 (18,5-22)	350	350	350	300	250	260	188	26	M16	17	225	59
	15	BR 350/204/...								204					56
	18,5	BR 350/228/...								228				248	97
	22	BR 350/256/...								256				255	88
200L (55 x 110)	30	BR 400/204/...	42/55	400	400	400	350	300	300	204	26	M16	17	230	75
		BR 400/228/...								228				279	95
		BR 400/256/...								256	25			290	97
225S/225M (60 x 140)	37	BR 450/234/...	48/60	450	450	450	400	350	350	234	25	M16	17	260	97
	45	BR 450/262/...								262	26			315	
		BR 450/285/...								285	25			325	
250M (65 x 140) 280S/280M (75 x 140)	55	BR 550/248/...	55/70 (55 KW) 65/75 (75-90 KW)	550	550	550	500	450	450	248	26	M16	17	340	97
	75	BR 550/265/...								265				360	120
	90	BR 550/275/...								275				340	97
		BR 550/295/...								295				360	123
		BR 550/315/...								315				400	150
315S/315M (80 x 170)	110	BR 660/310/...	75/90 (110-132 KW) 90/100 (160-200)	660	660	660	600	550	550	310	32	M20	22	410	120
	132	BR 660/330/...								330				400	
	160	BR 660/343/...								343				490	174
	200	BR 660/395/...								395				500	197

Wird der Pumpenträger in öldichter Ausführung benötigt, ist dieses in der Bestellung mit anzugeben. (Aufpreis)
In case of oilproof bellhousings, please mention in order (surcharge)

Pumpenträger und Zubehör

Bellhousings and accessories

Weitere Pumpenträger — more bellhousings

Für IEC-Motoren ab Größe 225S je 8 Bohrungen auf dem Umfang (Gewinde je 22,5° zum Achsenkreuz versetzt)

For IEC motor from size 225S each 8 bores on the periphery (thread each offset by 22,5° on the verticle)

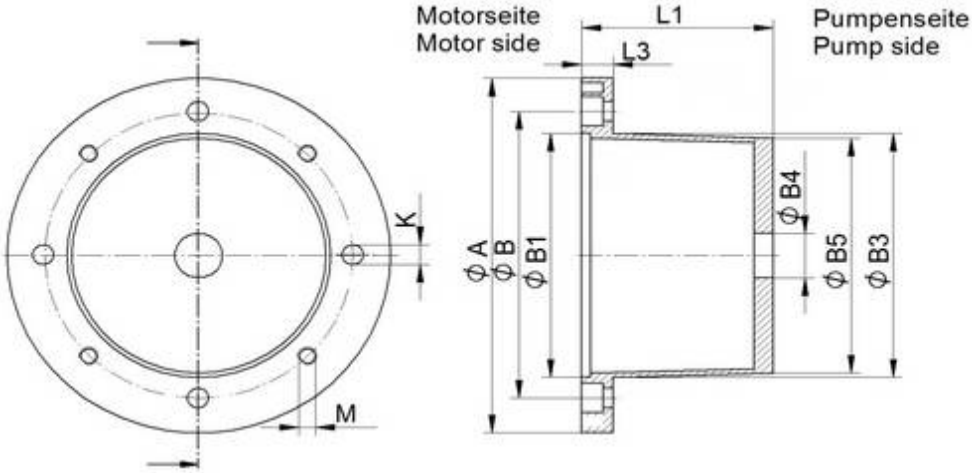

IEC-Motor Baugröße Size Wellen-ende Shaft (dxL)	KW bei n=1500 min^{-1}	Pumpenträger Bellhousing Typ Size	Kupplung Coupling Typ Size	Fussflansch Foot bracket PTFL PTFS	Dichtung DBR Gasket	Abmessungen / Dimensions in mm — Motorseite Motor side A	B	B1	B3	L1	L3	M	K	Pumpenseite Pump side B5	B4$_{min}$
71 (14 x 30)	0,25	BR 160/100/...	19/24	160	160	160	130	110	110	100	19	M8	9	104	39
	0,37	BR 160/115/...								115	34				
80 (19 x 40) 90S/90L (24 x 50)	0,55	BR 200/80/...	19/24	200	200	200	165	130	145	80	16	M10	11	128	25
	0,75	BR 200/90/...								90				127	
	1,1	BR 200/135/...								135				125	
	1,5	BR 200/152/...								152				144	30
100L/112M (28 x 60)	2,2	BR 250/100/...	24/30	250	250	250	215	180	190	100	19	M12	14	186	74
	3	BR 250/115/...								115				178	25
	4	BR 250/159/...								159	18			186	77
132S/132M (38 x 80)	5,5	BR 300/85/...	28/38	300	300	300	265	230	234	85	20	M12	14	231	30
	7,5	BR 300/99/...								99					40
		BR 300/110/...								110				225	
		BR 300/138/...								138				228	56
		BR 300/210/...								210				231	57
160M/160L (42 x 110) 180M/180L (48 x 110)	11	BR 350/130/...	38/45 (11-15) 42/55 (18,5-22)	350	350	350	300	250	260	130	26	M16	17	252	97
	15	BR 350/146/...								146					92
	18,5	BR 350/159/...								159				244	77
	22	BR 350/173/...								173				239	50
200L (55 x 110)	30	BR 400/165/...	42/55	400	400	400	350	300	300	165	26	M16	17	290	97
		BR 400/170/...								170				260	95
		BR 400/188/...								188	25			270	35

Pumpenträger und Zubehör
Bellhousings and accessories

Weitere Pumpenträger — more bellhousings

IEC-Motor Baugröße Size Wellen-ende Shaft (dxL)	KW bei n=1500 min^{-1}	Pumpenträger Bellhousing Typ Size	Kupplung Coupling Typ Size	Fussflansch Foot bracket PTFL PTFS	Dichtung DBR Gasket	Abmessungen / Dimensions in mm — Motorseite Motor side A	B	B1	B3	L1	L3	M	K	Pumpenseite Pump side B5	$B4_{min}$
225S/225M (60 x 140)	37	BR 450/185/...	48/60	450	450	450	400	350	350	185	25	M16	17	325	120
	45	BR 450/217/...								217	26			300	50
		BR 450/253/...								253	25			370	137
250M (65 x 140) 280S/280M (75 x 140)	55	BR 550/190/...	55/70 (55 KW) 65/75 (75-90 KW)	550	550	550	500	450	450	190	26	M16	17	355	129
	75	BR 550/192/...								192					
	90	BR 550/207/...								207				330	124
		BR 550/217/...								217				340	97
		BR 550/230/...								230				362	50
315S/315M (80 x 170)	110	BR 660/247/...	75/90 (110-132 KW) 90/100 (160-200)	660	660	660	600	550	550	247	32	M20	22	465	80
	132	BR 660/260/...								260				340	156
	160	BR 660/285/...								285				490	125
	200	BR 660/300/...								300				487	125

Wird der Pumpenträger in öldichter Ausführung benötigt, ist dieses in der Bestellung mit anzugeben. (Aufpreis)
In case of oilproof bellhousings, please mention in order (surcharge)

Bestellbeispiel: Pumpenträger — Ordering code: bellhousing

Pumpenträger Typ Bellhousing type	IEC-Motoren-Flansch ø IEC-Motor-flange ø	Pumpenträgerlänge Bellhousing length	Interne Bohrnummer Internal bore number
BR	400	228	AH32

Bestellbeispiel: Sonex® Kupplung — order example: Sonex® coupling

Kupplungstyp Type of coupling	Kupplungsgröße Size of coupling	Zahnkranzhärte Hardness of spider	Fertigbohrung (d_1) Finish bore (d_1)	Fertigbohrung (d_2) Finish bore (d_2)	Material Material
SONEX®	38/45	98°	ø28	ø45	ST

Bestellbeispiel: Splinex® Kupplung — order example: Splinex® coupling

Kupplungstyp Type of coupling	Kupplungsgröße Size of coupling	Fertigbohrung (d_1) Finish bore (d_1)	Fertigbohrung (d1) Finish bore (d1)	Material Material
Splinex®	SP 28	ø28	ø45	ST

Pumpenträger und Zubehör
Bellhousings and accessories

Pumpenträger mit Dämpfungsflansch — Bellhousing with damping flange

Für IEC-Motoren ab Größe 225S je 8 Bohrungen auf dem Umfang (Gewinde je 22,5° zum Achsenkreuz versetzt)

For IEC motor from size 225S each 8 bores on the periphery (thread each offset by 22,5° on the verticle)

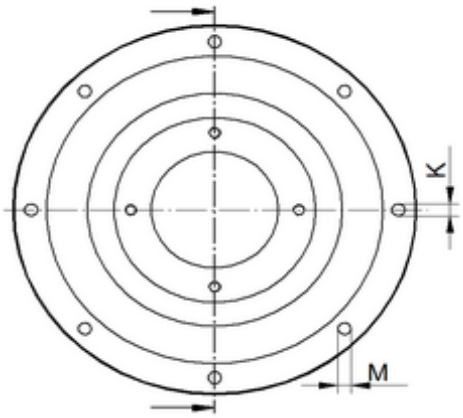

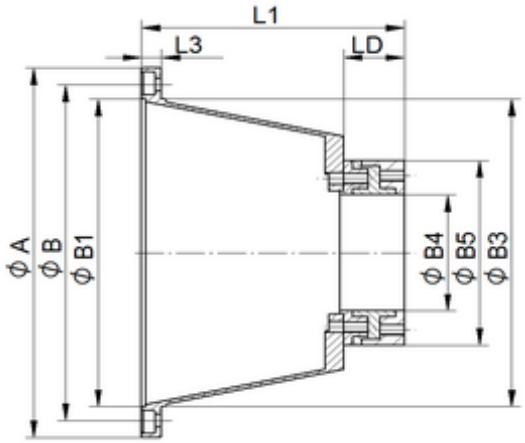

IEC-Motor Baugröße Size Wellen-ende Shaft (dxL)	KW bei n=1500 min -1	Pumpenträger Bellhousing Typ Size	Dämpfungsflansch Damping flange (DF)	Fussflansch Foot bracket PTFL PTFS	Dichtung DBR Gasket	Abmessungen / Dimensions in mm Motorseite Motor side A	B	B_1	B_3	L_1	L_D	L_3	M	K	Pumpenseite Pump side B_{5D}	$B4_{min}$
80 (19 x 40) 90S/90L (24 x 50)	0,55 0,75 1,1 1,5	BR 200/45/...	D 150	200	200	200	165	130	145	90	45	16	11	M10	148	18
		BR 200/55/...								100						
		BR 200/79/...								124						
100L/112M (28 x 60)	2,2 3 4	BR 250/61/...	D 150	250	250	250	215	180	190	106	45	18	14	M12	148	18
		BR 250/79/...								124						
		BR 250/100/...								145						
		BR 250/61/...	D 190							106					190	30
		BR 250/79/...								124						
		BR 250/100/...								145						
132S/132M (38 x 80)	5,5 7,5	BR 300/110/...	D 150	300	300	300	265	230	234	155	45	20	14	M12	148	18
		BR 300/85/...								130						
		BR 300/99/...								144						
		BR 300/138/...								183						
		BR 300/150/...								195						
		BR 300/110/...	D 190							155	45				190	30
		BR 300/85/...								130						
		BR 300/99/...								144						
		BR 300/138/...								183						
		BR 300/150/...								195						
		BR 300/110/...	D 230							168	58				234	97
		BR 300/85/...								143						
		BR 300/99/...								157						
		BR 300/138/...								196						
		BR 300/150/...								208						

Pumpenträger und Zubehör

Bellhousings and accessories

Pumpenträger mit Dämpfungsflansch — Bellhousing with damping flange

IEC-Motor Baugröße Size Wellen-ende Shaft (dxL)	KW bei n=1500 min -1	Pumpenträger Bellhousing Typ Size	Dämpfungsflansch Damping flange (DF)	Fussflansch Foot bracket PTFL PTFS	Dichtung DBR Gasket	Abmessungen / Dimensions in mm Motorseite Motor side A	B	B1	B3	L1	L_D	L3	M	K	Pumpenseite Pump side B5	$B4_{min}$
160M/160L (42 x 110) 180M/180L (48 x 110)	11 15 18,5 22	BR 350/127/...	D 150	350	350	350	300	250	260	175	45	25	17	M16	148	18
		BR 350/145/...								190		26				
		BR 350/159/...								204		25				
		BR 350/184/...								229		25				
		BR 350/127/...	D 190							175	45	25			190	30
		BR 350/143/...								188		26				
		BR 350/159/...								204		26				
		BR 350/184/...								229		25				
		BR 350/130/...	D 230							188	58	25			234	97
		BR 350/146/...								204		26				
		BR 350/159/...								217		26				
		BR 350/184/...								242		25				
		BR 350/130/...	D 260							188	58	25			264	97
		BR 350/146/...								204		26				
		BR 350/159/...								217		25				
		BR 350/184/...								242		25				
		BR 350/189/...								247		25				
200L (55 x 110)	30	BR 400/165/...	D 190	400	400	400	350	300	300	210	45	20	17	M16	190	30
		BR 400/170/...								215						
		BR 400/184/...								229						
		BR 400/170/...	D 230							228	58				234	97
		BR 400/184/...								242						
		BR 400/170/...	D 260							228	58				264	97
		BR 400/184/...								242						
		BR 400/189/...								247						
225S/225M (60 x 140)	37 45	BR 450/234/...	D 190	450	450	450	400	350	350	230	45	25	17	M16	190	30
		BR 450/234/...								249						
		BR 450/234/...	D 230							243	58				234	97
		BR 450/234/...								234						
		BR 450/234/...								262						
		BR 450/262/...	D 260							243	58				264	97
		BR 450/262/...								234						
		BR 450/285/...								262						
		BR 450/315/...	D 330							268	83				330	120

Pumpenträger und Zubehör
Bellhousings and accessories

Pumpenträger mit Dämpfungsflansch — Bellhousing with damping flange

Für IEC-Motoren ab Größe 225S je 8 Bohrungen auf dem Umfang (Gewinde je 22,5° zum Achsenkreuz versetzt)

For IEC motor from size 225S each 8 bores on the periphery (thread each offset by 22,5° on the verticle)

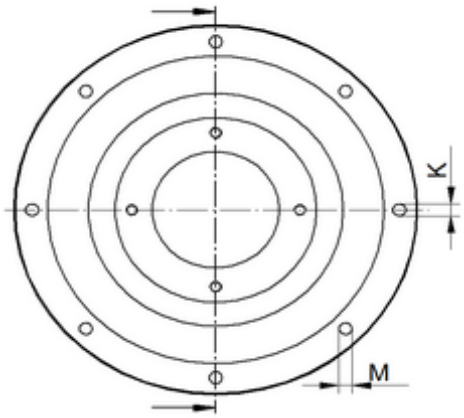

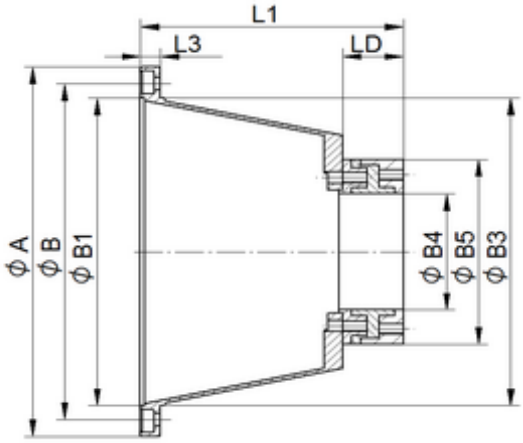

IEC-Motor Baugröße Size Wellen-ende Shaft (dxL)	KW bei n=1500 min -1	Pumpenträger Bellhousing Typ Size	Dämpfungsflansch Damping flange (DF)	Fussflansch Foot bracket PTFL PTFS	Dichtung DBR Gasket	Abmessungen / Dimensions in mm Motorseite Motor side A	B	B1	B3	L1	L_D	L3	M	K	Pumpenseite Pump side B5	$B4_{min}$
250M (65 x 140) 280S/280M (75 x 140)	55 75 90	BR 550/192/...	D 190	550	550	550	500	450	450	237	45	26	17	M16	190	30
		BR 550/207/...								252						
		BR 550/220/...								265						
		BR 550/190/...	D 230							248	58				234	97
		BR 550/207/...								265						
		BR 550/217/...								275						
		BR 550/190/...	D 260							248	58				264	97
		BR 550/207/...								265						
		BR 550/217/...								275						
		BR 550/192/...	D 330							275	83				330	120
		BR 550/207/...								290						
		BR 550/232/...								300						
315S/315M (80 x 170)	110 132 160 200	BR 660/252/...	D 260	660	660	660	600	550	550	310	58	32	22	M20	264	97
		BR 660/260/...								318						
		BR 660/247/...	D 330							330	83				330	120
		BR 660/262/...								343						
		BR 660/220/...	D 125							372	125				484	260

Pumpenträger und Zubehör

Bellhousings and accessories

Pumpenträger aus Kunststoff — Bellhousing made from plastic

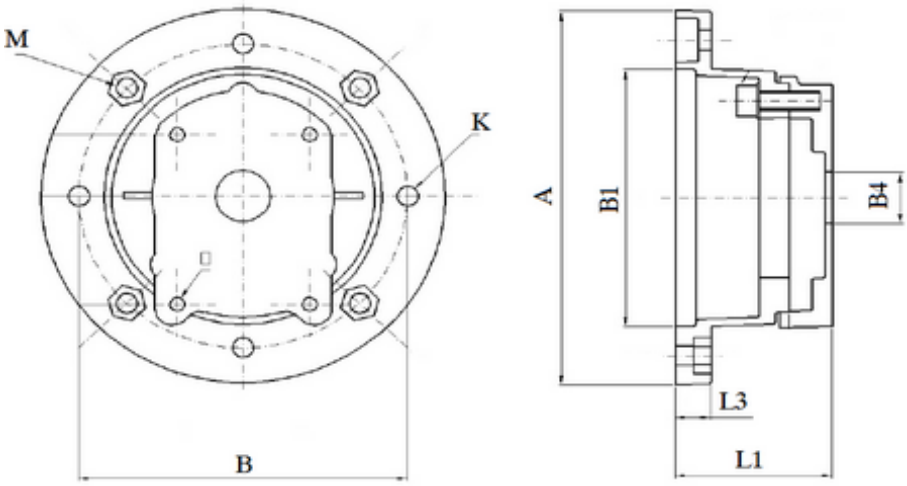

IEC-Motor Baugröße Size Wellen-ende Shaft (dxL)	KW bei n=1500 min^{-1}	Pumpenträger Bellhousing Typ Size	Kupplung Coupling Typ Size	Fussflansch Foot bracket PTFL PTFS	Dichtung DBR Gasket	Abmessungen / Dimensions in mm Motorseite Motor side A	B	B1	B3	L1	L3	M	K	Pumpenseite Pump side B5	B4$_{min}$
71 (14 x 30)	0,25	BR 160/70/...	19/24	160	160	160	130	110	-	70	14	8.5	8.5	-	22
	0,37	BR 160/78/...								78	14				
80 (19 x 40)	0,55	BR 200/90/...	19/24	200	200	200	165	130	-	90	14	11	11	-	22
	0,75														
90S/90L (24 x 50)	1,1	BR 200/98/...								98				-	36
	1,5														
100L/112M (28 x 60)	2,2	BR 250/102/...	24/30	250	250	250	215	180	-	102	16	14	14	-	22
	3	BR 250/110/...								110	16			-	36
132S/132M (38 x 80)	5,5	BR 300/139/...	28/38	300	300	300	265	230	-	139	20	14	14	-	36
	7,5	BR 300/165/...								165					60
160M/160L (42 x 110)	11	BR 350/169/...	38/45 (11-15)	350	350	350	300	250	260	130	30	M16	18	-	36
	15														
180M/180L (48 x 110)	18,5	BR 350/195/...	42/55 (18,5-22)							159				-	60
	22													-	

Pumpenträger und Zubehör
Bellhousings and accessories

Pumpenträger aus Grauguss — Bellhousing made from cast iron

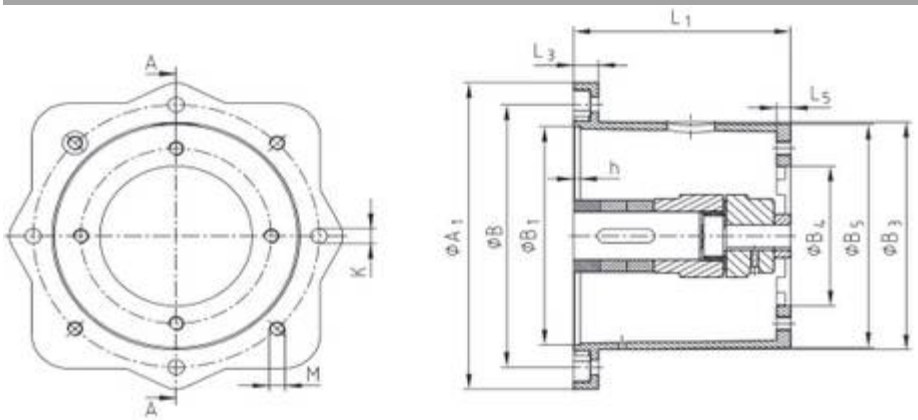

IEC-Motor Baugröße Size Wellen-ende Shaft (dxL)	KW bei n=1500 min -1	Pumpenträger Bellhousing Typ Size	Dämpfungsflansch Damping flange (DF)	Fussflansch Foot bracket PTFL PTFS	Dichtung DBR Gasket	Abmessungen / Dimensions in mm Motorseite Motor side									Pumpen-seite Pump side	
						A_1	B	B_1	B_3	L_1	L_3	L_5	M	K	B_5	$B4_{min}$
80	0,55-1,5	BRG 200/124	-	200	200	200	165	130	145	124	16	12	M10	11	170	55
100L/112M	2,2-3	BRG 250/175	-	250	250	250	215	180	190	175	19	12	M12	14	225	70
132S/132M	5,5-7,5	BRG 300/144	-	300	300	300	265	230	234	144	20	15	M12	14	215	30
160M/160L	11-22	BRG 350/188	-	350	350	350	300	250	260	188	26	15	M16	17	242	76
180M/180L	11-22	BRG 350/204	-	350	350	350	300	250	260	204	26	15	M16	17	235	76
200L	30	BRG 400/256	-	400	400	400	350	300	300	256	26	20	M16	17	280	97
200L	30	BRG 400/204	-	400	400	400	350	300	300	204	26	20	M16	17	260	97
200L	30	BRG 400/228	-	400	400	400	350	300	300	228	26	20	M16	17	280	97
225S/225M	37-45	BRG 450/234	-	450	450	450	400	350	350	234	26	24	M16	17	289	97
225S/225M	37-45	BRG 450/262	-	450	450	450	400	350	350	262	26	20	M16	17	315	91
250M	55-75	BRG 550/265	-	550	550	550	500	450	450	265	26	25	M16	17	360	97
280S/280M	90	BRG 550/248	-	550	550	550	550	450	450	248	26	25	M16	17	349	97
315S/315M	110-160	BRG 660/330	-	660	660	660	600	550	550	330	32	33	M20	22	425	119

Pumpenträger und Zubehör
Bellhousings and accessories

Dämpfungsflansche — Dampingflanges

- Berlitech-Dämpfungsflansche werden in Verbindung mit Berlitech Pumpenträgern zwischen Hydraulikpumpen und E-Motoren eingesetzt
- Sie bestehen aus zwei Aluminiumteilen, die durch anvulkanisierte Gummischicht (Perbunan-NBR) ohne metallische Berührung miteinander verbunden sind
- Die verwendeten Materialien sind resistent gegen Mineralöle
- Die Schallpegelreduzierung liegt bei bis zu 8 dB (A)
- Betriebstemperaturen bis 80°C - kurzzeitig bis 100°C
- Shore Härten: S=Standard / H=Hart

- Berlitech damping flanges are applied in connection with Berlitech bellhousings between hydraulic pumps and E-motors
- They consists of two aluminium components, which are connected to each other by a mouled- on rubber coating (perbunan-NBR) without metallic contact
- The materials applied are resistant to mineral oils
- The archieveable reduction of sound level amounts to 8 dB (A)
- Working temperatures: 80°C / 100°C temporary
- Shore hardness; S=standard / H=hard

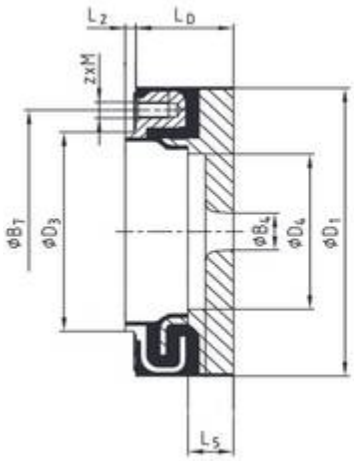

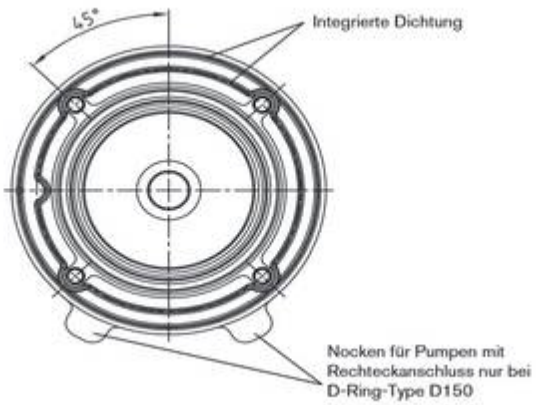

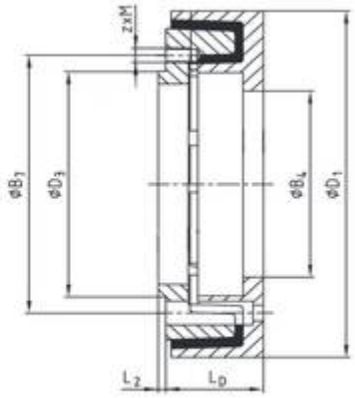

D 84 / D 125 / D 145

Abmessungen / dimensions in mm

Typ / size	B4	B7	D_1	D_3	D_4	L_D	L_2	L_5	z x M
D 150	18	122	148	100	78	45	5	16	4 x M8
D 190	30	150	190	130	100	45	5	18	4 x M10
D 230	97	195	234	160	136	58	5	23	4 x M12
D 260	97	210	264	180	156	58	4	23	4 x M16
D 330	120	264	330	220	201	83	6	28	4 x M20
D 84/../A	147	280	360	224	-	83	5	25	4 x M20
D 84/../C	147	280	360	224	-	83	5	25	4x M20
D 125/../A	260	360	484	315	-	125	10	25	M20
D145/../A	390		590	400	-	145	12	35	M24

Radiale Gewichtsbelastung — Radial weight load

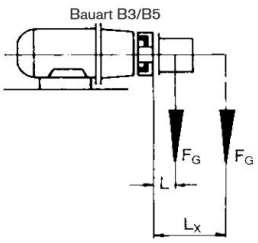

Dämpfungsflansch Damping flange	D 150	D 190	D 230	D 260	D 330	D 84	D 125	D 145
Schwerpunktabstand (L) Centroidal distance (mm)	100	100	100	200	200	200	250	250
Zul. Gewichtskraft bis zu 60°C F (N) Perm. weight-force up to 60°C F (N)	650	1800	3000	2300	4100	4000	6000	10000

Pumpenträger und Zubehör
Bellhousings and accessories

Dämpfungsringe — Dampingrings

- Einsatz zwischen Pumpenträger und Ölbehälter vertikal oder horizontal. Dämpfungsringe bestehen aus zwei durch eine vulkanisierte Perbunanschicht miteinander verbundene Aluminiumringe
- Einsatzbereich: Mineralöl bis max +80°C
- Geräuschreduzierung: ca 3-5 dB (A)
- Dichtlippen anvulkanisiert, keine zusätzlichen Dichtungen erforderlich

- For application between bellhousing and tank vertically or horizontally. Damping rings consist of two vulcanised perbunan coated combined aluminium rings
- Application: Mineral oil up to max. + 80°C
- Noise reduction: approx 3-5 dB (A)
- Sealing lips moulded-on, no additional sealing necessary

Dämpfungsringe DA — Dampingrings DA

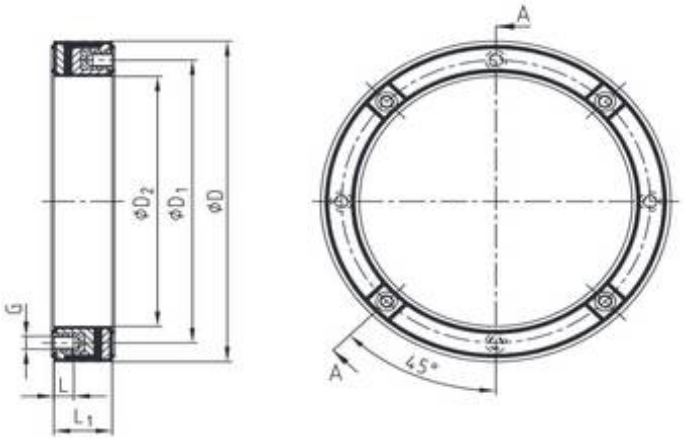

DA...A

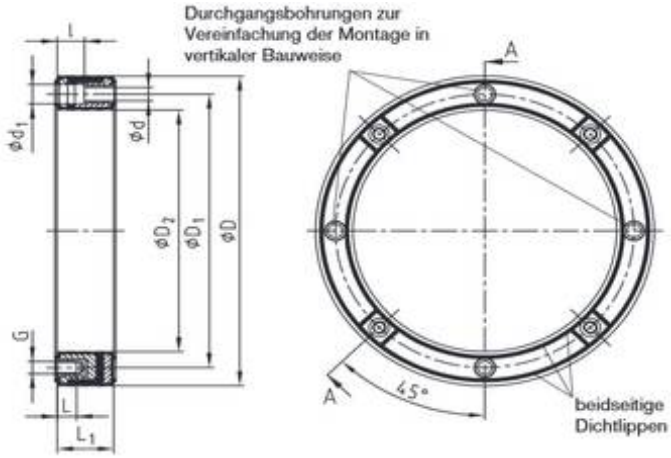

DA...B

Abmessungen — Dimensions

IEC-Motor Baugrösse IEC motor size	Typ size	Abmessungen / dimensions in mm							
		D	D1	D2	G	L	L1	M	N
71	DA 160 A	160	130	111	M8	16	35	-	-
80 / 90	DA 200 A	200	165	146	M10	20	40	-	-
100 / 112	DA 250 A	250	215	191	M12	20	45	-	-
132	DA 300 A	300	265	235	M12	20	50	-	-
160 / 180	DA 350 A	350	300	261	M16	24	60	-	-
200	DA 400 A	400	350	308	M16	24	70	-	-
71	DA 160 B	160	130	111	M8	16	35	14.5	9
80 / 90	DA 200 B	200	165	146	M10	20	40	16.5	11
100 / 112	DA 250 B	250	215	191	M12	20	45	18.5	14
132	DA 300 B	300	265	235	M12	20	50	18.5	14
160 / 180	DA 350 B	350	300	261	M16	24	60	24.5	18
200	DA 400 B	400	350	308	M16	24	70	24.5	18

Pumpenträger und Zubehör
Bellhousings and accessories

Montageflansch — Mountingflange

- Montageflansche ermöglichen den Ein- Ausbau der Antriebseinheit inklusive Druckleistung ohne Demontage des Behälterdeckels
- Druckleitungen werden durch den Montageflansch geführt
- Werkstoff: ST 37
- Passend für Pumpenträger ø 160 - 200 mm
- Dichtung aus GK (Gummikork) als Zubehör lieferbar

- Mounting flanges enable the assembly / dissassembly of the power unit inclusive pressure line without dismounting of the cleaning cover
- Pressure lines are led through the mounting flange
- Material: ST 37
- suitable for bellhousing size ø 160 - 200 mm
- Gasket made from KK (rubber cork) available as accessory

Montageflansch MF — Mounting flange MF

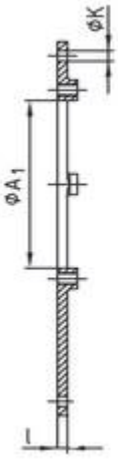

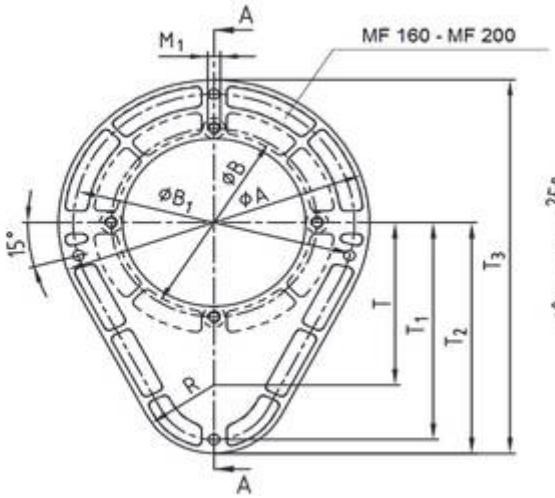

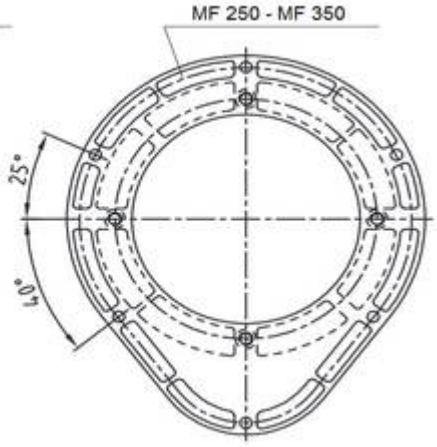

Abmessungen — Dimensions

Typ size	Abmessungen / dimensions in mm												Dichtung zwischen Ölbehälter und Montageflansch (2,5 mm dick) Gasket between oil Tank and Mounting Flange (2,5 mm thick)	Dichtung zwischen Pumpenträger und Montageflansch (2,5 mm dick) Gasket between bellhousing and Mounting Flange (2,5 mm thick)
	A	A_1	B	B_1	K	M_1	R	T	T_1	T_2	T_3	I		
MF 160	210	112	130	185	9	M8	60	97	145	157	262	7	MFD 160 GK	BRD 160 GK
MF 200	250	147	165	225	9	M10	60	142	190	202	327	7	MFD 200 GK	BRD 200 GK
MF 250	300	192	215	275	9	M12	60	142	190	202	352	8	MFD 250 GK	BRD 250 GK
MF 300	360	236	265	330	14	M12	90	150	225	240	420	8	MFD 300 GK	BRD 300 GK
MF 350	410	262	300	380	14	M16	110	160	255	270	475	10	MFD 350 GK	BRD 350 GK
MF 400	480	304	350	440	18	M16	150	175	305	325	565	10	MFD 400 GK	BRD 400 GK

Pumpenträger und Zubehör
Bellhousings and accessories

Dichtungen — Gaskets

- BRD- und MFD-Dichtung aus Gummikork
- BRD and MFD gaskets made from rubber cork

Dichtung BRD — Gasket BRD

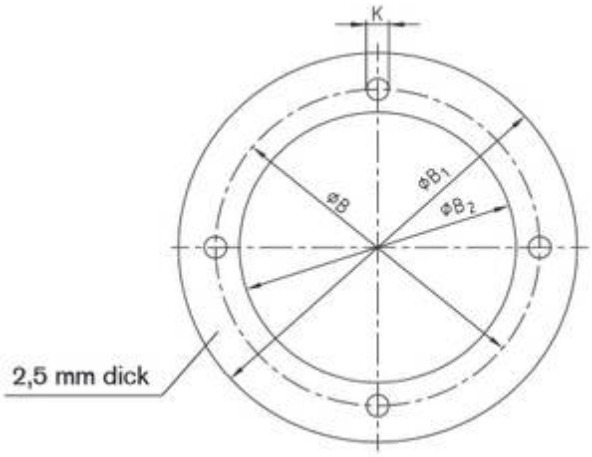

Typ size	Abmessungen / dimensions in mm			
	B 1	B	B 2	K
BRD 160 GK	160	130	111	9 (4x)
BRD 200 GK	200	165	146	11 (4x)
BRD 250 GK	250	215	191	13 (4x)
BRD 300 GK	300	265	235	13 (4x)
BRD 350 GK	350	300	261	17 (4x)
BRD 400 GK	400	350	301	17 (4x)
BRD 450 GK	450	400	351	17 (4x)
BRD 550 GK	550	500	451	17 (4x)

Dichtung MFD — Gasket MFD

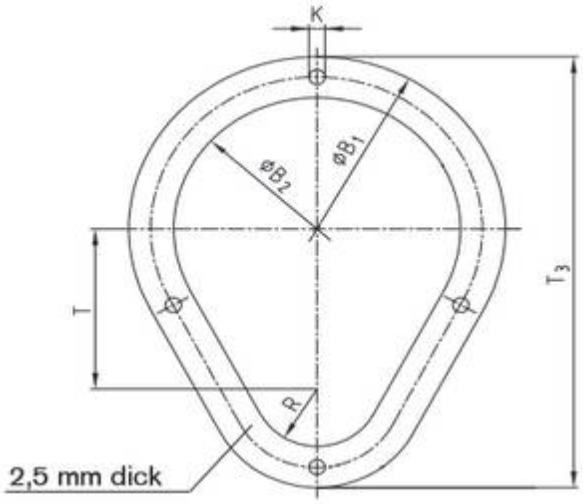

Typ size	Abmessungen / dimensions in mm					
	T3	T	R	B 1	B 2	K
MFD 160 GK	262	97	60	210	160	10 (4x)
MFD 200 GK	325	140	60	250	200	10 (4x)
MFD 250 GK	350	140	60	300	250	10 (6x)
MFD 300 GK	420	150	90	360	300	14 (6x)
MFD 350 GK	475	160	110	410	350	19 (6x)